ՀԱՐԹԱԿ -1 (1 ՀԱՏ)

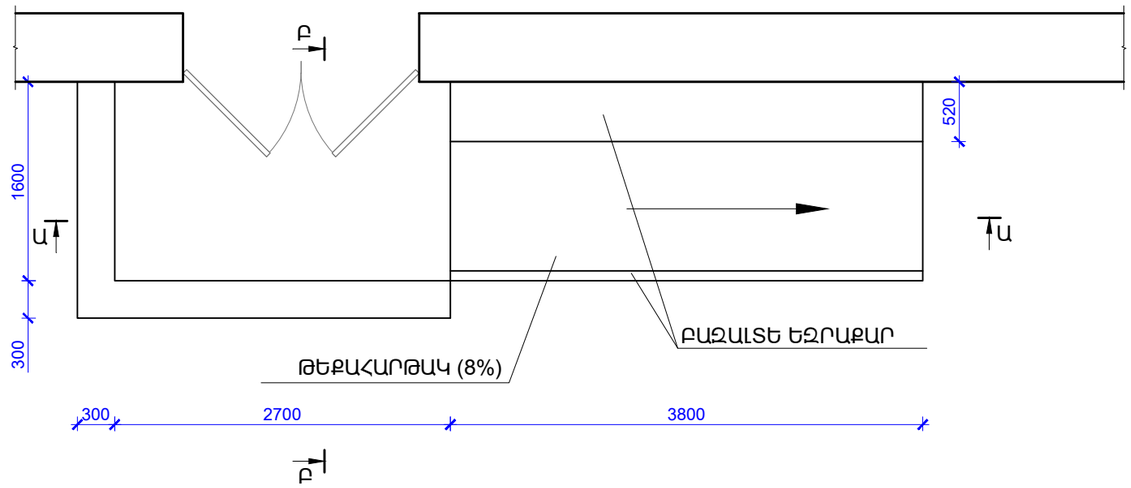

ՀԱՐԹԱԿ -1
ՀԱՏՈՒՅԹ «Բ-Բ»

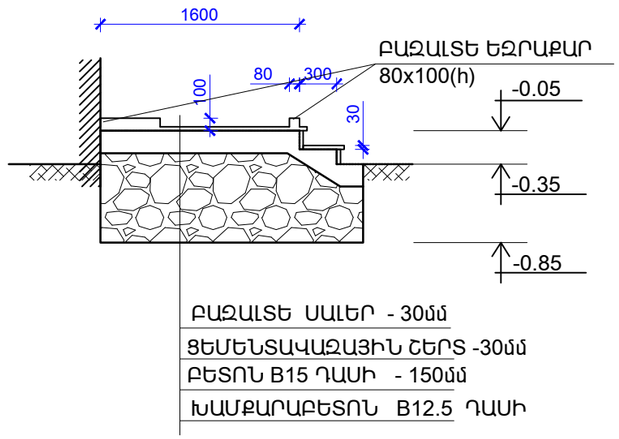

ՀԱՐԹԱԿ -1 (1 ՀԱՏ)

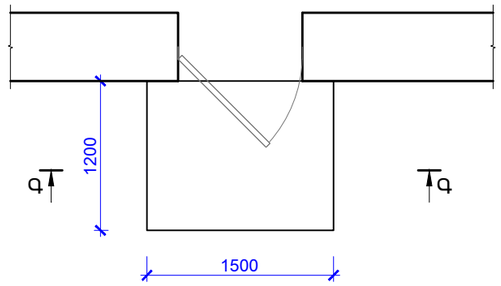

ՀԱՐԹԱԿ -2
ՀԱՏՈՒՅԹ «Գ-Գ»

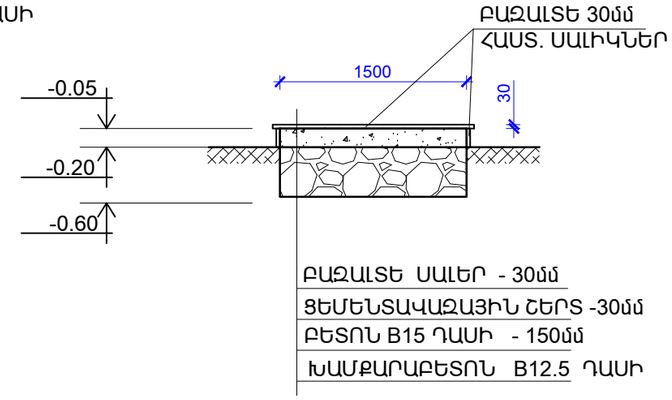

ՀԱՐԹԱԿ -1
ՀԱՏՈՒՅԹ «Ա-Ա»

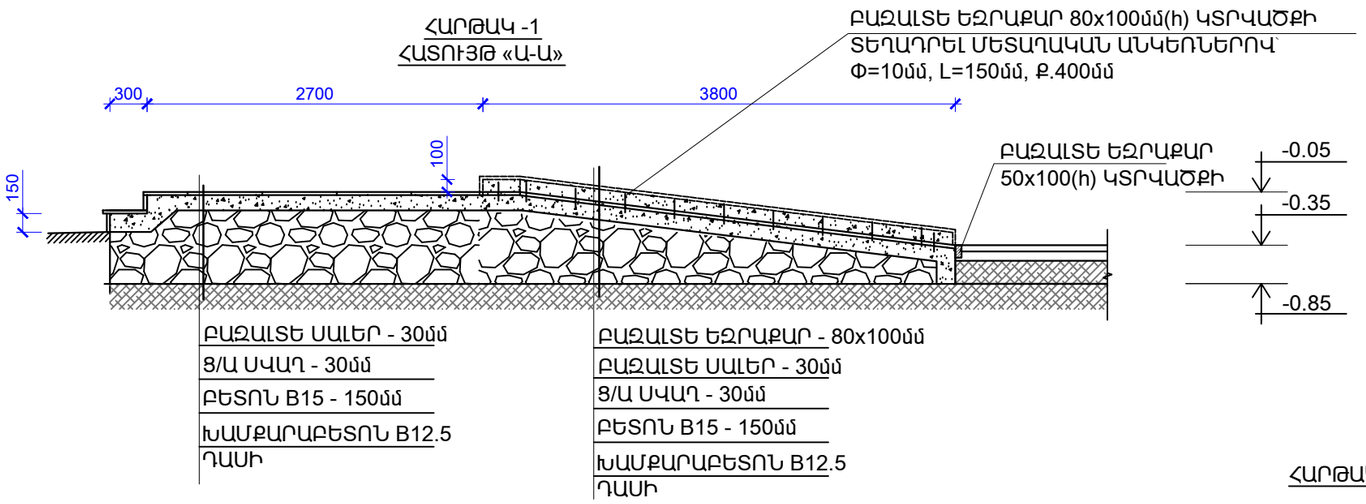

ՀԱՐԹԱԿ -3 (1 ՀԱՏ)

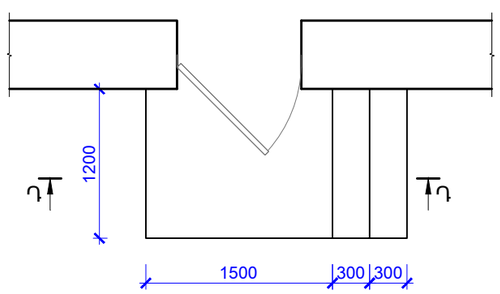

ՀԱՏՈՒՅԹ «Դ-Դ»

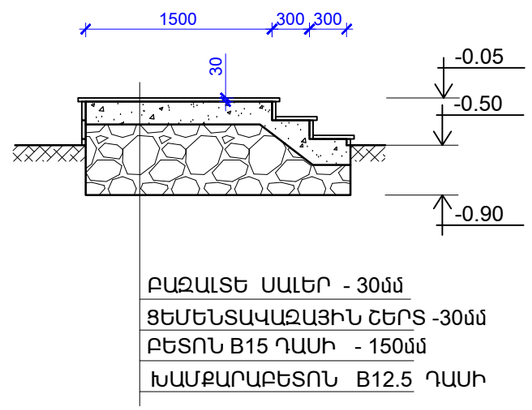

ՆՅՈՒԹԻ ԾԱԽՍԸ ՀԱՐԹԱԿԻ ԵՎ ԹԵՔԱՀԱՐԹԱԿԻ ՀԱՄԱՐ

1. ՀՈՂԻ ՔԱՆԴՈՒՄ ԵՎ ՏԵՂԱՓՈԽՈՒՄ - 5.5մ^3
2. ԽԱՄՔԱՐԱԲԵՏՈՆ B12.5 ԴԱՍԻ - 12.9մ^3
3. ԲԵՏՈՆ B15 ԴԱՍԻ 150մմ - 3.2մ^3
4. ՑԵՄԵՆՏԱՎԱԶԵ ՍՎԱՂ 30մմ ՀԱՍՏ. - 15.6մ^2
5. ԲԱՁԱԼՏԵ ՍԱԼԵՐ ՀԱՐԹԱԿՆԵՐԻ ԵՎ ԱՍՏԻՃԱՆՆԵՐԻ ՀԱՄԱՐ 30մմ ՀԱՍՏ. - 13.6մ^2
6. ԲԱՁԱԼՏԵ ՍԱԼԵՐ ՀԱՐԹԱԿՆԵՐԻ ԿՈՂԱՅԻՆ ՄԱՍԵՐԻ ՀԱՄԱՐ 30մմ ՀԱՍՏ. - 13.2մ^2
7. ԲԱՁԱԼՏԵ ԵԶՐԱՔԱՐ 80x100մմ(h) ԿՏՐՎԱԾՔԻ - 4.0գմ
8. ՄԵՏԱՂԱԿԱՆ ԱՆԿԵՈՆԵՐ՝ Φ=10մմ, L=150մմ, Ք.400մմ - 0.9կգ
9. ԲԱՁԱԼՏԵ ԵԶՐԱՔԱՐ 50x100մմ(h) ԿՏՐՎԱԾՔԻ - 1.2գմ

ԾՐԱԳՐԻ ԱՌԱՋԱԴՐԱՆՔ՝ TGQ-01				ԳԵՂԱՐՔՈՒՆԻՔԻ ՄԱՐԶԻ ԾԱԿՔԱՐ ՀԱՄԱՅՆՔԻ ՄԱՆԿԱՊԱՐՏԵԶԻ ՈՒԺԵՂԱՑՈՒՄ, ՀԻՄՆԱՆՈՐՈԳՈՒՄ		
				ՃԱՐՏԱՐԱՊԵՏԱԿԱՆ ԼՈՒԾՈՒՄՆԵՐ	ՓՈՒԼ	ԹԵՐԹ	ԹԵՐԹԵՐ
ՆԱԽԱԳԾ.	Տ. ԱՂԱՍԱՐՅԱՆ				ԱՆ	ՃԼ-35	39
ՆԱԽԱԳԾ.	Թ. ՀՄԱՅԱԿՅԱՆ			ՀԱՐԹԱԿՆԵՐ - 1, 2, 3, ՀԱՐԹԱԿՆԵՐԻ ՀԱՏՈՒՅԹՆԵՐ, ԹԵՔԱՀԱՐԹԱԿ	ԻՆԺԻՆԵՐԻՆԳ ԷՎՐՈՍ ՍՊԸ ENGINEERING EVROS LLC		
ՆԳՃ	Հ. ՂՈՒԿԱՍՅԱՆ						
ՊԱՇՏՈՆ	ԱԶԳԱՆՈՒՆ	ՍՏՈՐԱԳՐ.					